EUROPRESS UMWELTTECHNIK

nevenhauser Unternehmensgruppe

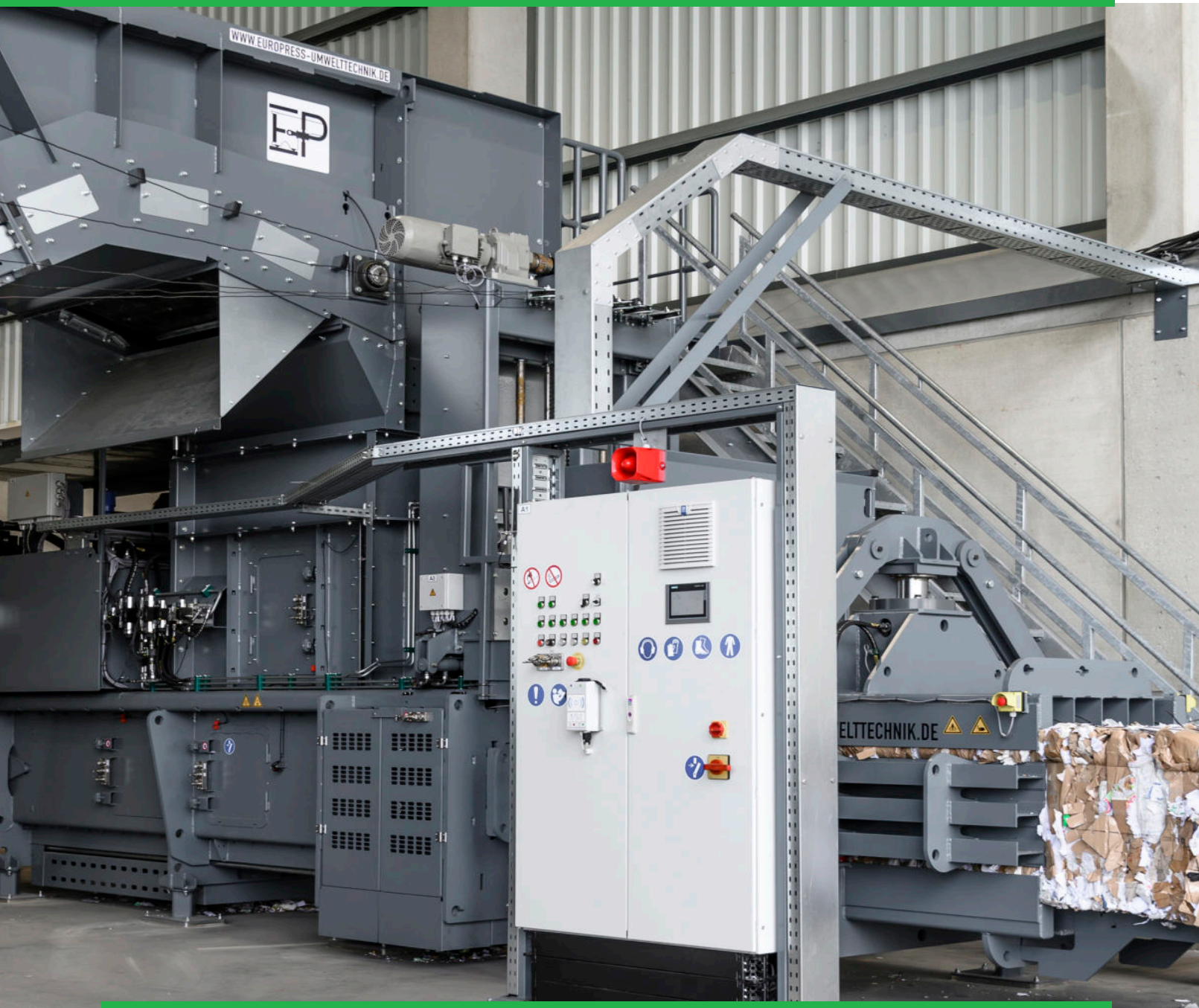

// EUROPRESS UMWELTTECHNIK GMBH

PRESSTECHNIK

Effizienz für Lagerung und Transport

// EUROPRESS UMWELTTECHNIK

Individuelle Lösungen - Auf unsere Kunden zugeschnitten

Wir planen, realisieren und fertigen Maschinen und Anlagen für das Befördern, Dosieren, Sortieren, Pressen und Binden unterschiedlichster Materialien in verschiedenen Arbeitsbereichen.

Verdichtung auf höchstem Niveau.
Durch ihr hohes Transport- und Lagervolumen können Abfälle massive Kosten verursachen. Für diese Problematik stellen moderne Kanalballenpressen eine effektive und wirtschaftlich überzeugende Lösung dar. Sie verdichten Papier, Pappe, Kunststoffe, Folien, PET-Flaschen, KMF und viele andere Abfallprodukte, um die Lagerung, Handhabung, den Transport und eventuelle Vermarktung deutlich zu erleichtern.
Ergänzt durch das Produktprogramm der **Neuenhauser Umwelttechnik GmbH** treten wir international als Komplettanbieter in der Umweltbranche auf.

LÖSUNGEN NACH LEISTUNGSBEDARF

EUROPRESS ist spezialisiert auf die Entwicklung und Umsetzung moderner Kanalballenpressen, die direkt auf die Bedürfnisse der Kunden zugeschnitten sind.

Wir konzipieren die Müllpressen so, dass sie optimal in bestehende Produktionsprozesse integriert werden können und die Leistungsstärke mitbringen, die wirklich benötigt wird.

Anwendungsbereich	Presskraft [t]	Maschinentyp	Ballenformat [mm]	Abbindung	Seite
Unsere innovative **Baureihe EP** ist eine preisoptimierte Lösung für Industrieanwendungen bzw. geringere bis mittlere Materialaufkommen.	60	EP Mobil 60 V	1.100 x 750	V5	4-5
	60	EP 60 H	1.100 x 750	H4	6-7
		EP 60 HH	1.100 x 750	HH5	
		EP 60 V	1.100 x 750	V5	
	80	EP 80 H	1.100 x 750	H4	
		EP 80 HH	1.100 x 750	HH5	
		EP 80 V	1.100 x 750	V5	
	100	EP 100 H	1.100 x 750	H4	
		EP 100 V	1.100 x 750	V5	
		EP 100 VH	1.100 x 750	V5 / H3	
	120	EP-B 120 H	1.100 x 1.100	H5	
		EP-B 120 V	1.100 x 1.100	V5	
		EP-B 120 VH	1.100 x 1.100	V5 / H5	
		Optionale Presskrafterhöhung möglich!			
Unsere **Baureihe HP** ist die Weiterentwicklung der bekannten Kanalballenpresse im geschweißten Pressenkorpus. Diese Maschinen lassen sich hervorragend in der Großindustrie und -entsorgung und somit für schwere und/oder abrasive Materialien einsetzen.	120	HP 120 H	1.100 x 750	H4	8-9
		HP 120 V	1.100 x 750	V5	
		HP 120 VH	1.100 x 750	V5 / H3	
	150	HP 150 H	1.100 x 750	H4	
		HP 150 V	1.100 x 750	V5	
		HP 150 VH	1.100 x 750	V5 / H3	
	180	HP 180 H	1.100 x 750	H4	
		HP 180 V	1.100 x 750	V5	
		HP 180 VH	1.100 x 750	V5 / H3	
Diese Kanalballenpressen sind mit einer Garnabbindung ausgestattet und können somit z.B. im Agrarbereich oder anderen Anwendungen genutzt werden.	60-90	HPG 60-90	1.100 x 750	VG6	10-11
	100-120	HPG 100-120	1.100 x 750	VG6	
	150-180	HPG 150-180	1.100 x 750	VG6	
Unsere Kanalballenpressen der **Baureihe HP-B** zeichnen sich besonders durch ihr großes Ballenformat und dem entsprechend schweren Ballengewicht aus.	120	HP-B 120 H	1.100 x 1.100	H5	12-13
		HP-B 120 V	1.100 x 1.100	V5	
		HP-B 120 VH	1.100 x 1.100	V5 / H4 / H5	
	150	HP-B 150 H/G	1.100 x 1.100	H5	
		HP-B 150 V	1.100 x 1.100	V5	
		HP-B 150 VH/G	1.100 x 1.100	V5 / H4 / H5	
	180	HP-B 180 H/G	1.100 x 1.100	H5	
		HP-B 180 V	1.100 x 1.100	V5	
		HP-B 180 VH/G	1.100 x 1.100	V5 / H4 / H5	
	210	HP-B 210 H/G	1.100 x 1.100	H5	
		HP-B 210 V	1.100 x 1.100	V5	
		HP-B 210 VH/G	1.100 x 1.100	V5 / H4 / H5	
Schottpressen Kleinformat	80	PEP 80	400 x 400	-	14-15
	100	PEP 100	400 x 400	-	
	150	PEP 150	600 x 600	-	
Schottpressen Großformat	100	SPAL 100	700 x 1.100	-	16-17
	150	SPAL 150	700 x 1.100	-	
	180	SPAL 180	700 x 1.100	-	

// MOBILE KANALBALLENPRESSE
EP MOBIL 60 V

Verdichtung direkt vor Ort

HIGHLIGHTS

- Hakenmobile Lösung
- Presskraft 60 Tonnen
- Kolbenbodenschieber
- Höhenverstellbarkeit des Pressschildes
- Stabile Konstruktion des Grundrahmens
- Höchste Flexibilität
- Einfache Handhabung
- Leistungsstark
- Zuverlässig

ANWENDUNGSBEREICHE

Für die mobilen Kanalballenpressen ergeben sich vielfältige Einsatzgebiete. Die flexiblen Maschinen können an wechselnden Standorten genutzt werden, um Abfallstoffe zu komprimieren. Materialien wie Papier, Kartonage und Kunststoffe, aber auch Naturabfälle unterschiedlicher Art werden zu festen Ballen verpresst, die einen deutlich

TECHNISCHE DATEN

	EP MOBIL 60 V
Abbindung	V5
Presskraft [t]	60
Spezifischer Druck [N/cm²]	69,6
Füllschacht Querschnitt [mm]	1.000 x 1.450
Kanalquerschnitt [mm]	750 x 1.100
Antriebsleistung [kW] (exemplarisch)	22 / 30 / 45 / 2 x 22
Ballengewicht [kg] *	400 - 550
Ballenlänge [m]	bis 1,8
Gesamtgewicht [t]	12
GEWICHTSLEISTUNG ABH. VOM SCHÜTTGEWICHT [THEORETISCH] IN TONNEN PRO STUNDE	
20 - 30 kg/m³	11
35 - 50 kg/m³	18
60 kg/m³	22
100 kg/m³	36

* abhängig vom Eingangsmaterial und von der Materialdichte

Technische Änderungen vorbehalten!

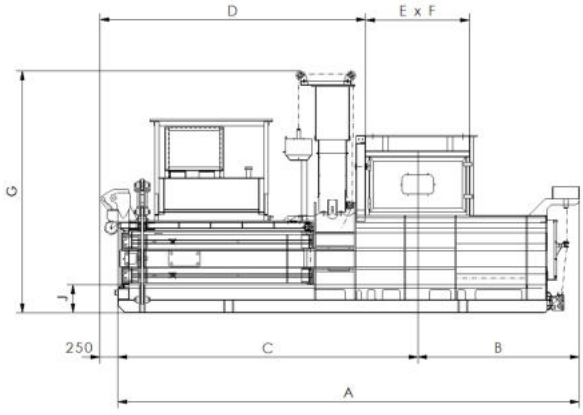

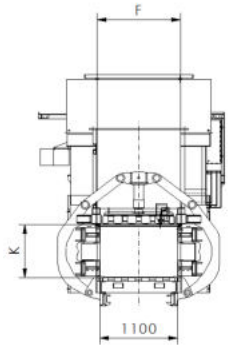

ABMESSUNGEN (MM)	A	B	C	D	E	F	G	J	K
EP 60	6.395	2.235	4.410	3.686	1.450	1.160	3.350	400	750

Weitere Informationen:
WWW.EUROPRESS-UMWELTTECHNIK.DE

// KANALBALLENPRESSEN MIT DRAHTABBINDUNG
BAUREIHE EP

Effiziente Lösung für die Verdichtung geringer Materialaufkommen

HIGHLIGHTS

- Geeignet für Industrieanwendungen bzw. geringeres bis mittleres Materialaufkommen
- Gekanteter Pressenkorpus
- Presskraft von 60 bis 120 Tonnen
- Geringer Platzbedarf
- Höhenverstellbarkeit des Pressschildes
- Stabile Konstruktion des Grundrahmens
- Einfache Handhabung
- Leistungsstark
- Zuverlässig

ANWENDUNGSBEREICHE

Ob in Logistikzentren, Papierfabriken, Druckereien oder für ähnliche Industrieanwendungen, die Pressentypen EP 60 und die EP 80 bieten viele Einsetzbarkeiten in Unternehmen mit geringen bis mittleren Materialaufkommen.

Mit den Pressentypen EP 60 und EP 80 lassen sich unter anderem Papier, Pappe, Kartonage oder auch Folie und PET mühelos und vollautomatisch verpressen.

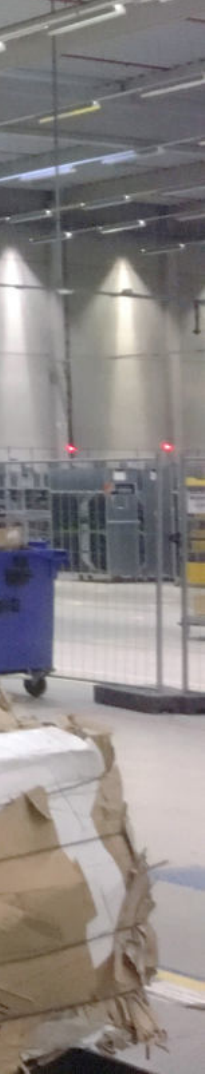

TECHNISCHE DATEN

	EP 60	EP 80	EP 100	EP-B 120***
Abbindung	H4 / HH5 / V5	H4 / HH5 / V5	H4 / HH5 / V5	H5 / V5 / V5 H3
Presskraft [t]	60	80	100	120
Spezifischer Druck [N/cm²]	72,7	97	121,2	145,5
Füllschacht Querschnitt [mm]	1.000 x 1.600	1.000 x 1.800	1.000 x 2.000	1.000 x 2.000
Kanalquerschnitt [mm]	750 x 1.100	750 x 1.100	750 x 1.100	1.100 x 1.100
Antriebsleistung [kW] (exempl.)	45 - 2x75	45 - 2x75	45 - 2x75	45 - 2x75
Ballengewicht [kg] *	400 - 700	450 - 750	500 - 800	750 - 1.200
Ballenlänge [m]	bis 1,8	bis 2,0	bis 2,0	bis 2,0
Gesamtgewicht [t]	ca. 18,5	ca. 19,5	ca. 30	ca. 54
GEWICHTSLEISTUNG ABH. VOM SCHÜTTGEWICHT [THEORETISCH] IN TONNEN PRO STUNDE				
20 - 30 kg/m³	7 - 32	7 - 33	6 - 34	7 - 28
35 - 50 kg/m³	12 - 53	12 - 56	10 - 56	12 - 47
60 kg/m³	14 - 64	14 - 67	12 - 67	14 - 56
100 kg/m³	24 - 107	23 - 111	20 - 112	24 - 93

* abhängig von Eingangsmaterial und Materialdichte ** optional Presskrafterhöhung möglich! *** in gekanteter Ausführung Technische Änderungen vorbehalten!

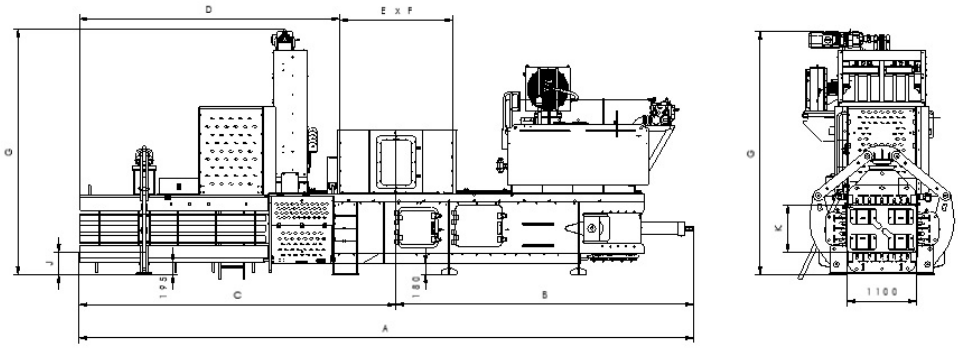

ABMESSUNGEN (MM)	A	B	C	D	E	F	G	J	K
EP 60	9.801	4.835	4.965	4.146	1.600	1.000	3.906	355	750
EP 80	10.014	4.980	5.035	4.180	1.800	1.000	5.098	355	750
EP-B 120	14.383	5.823	8.560	7.560	2.000	1.000	5.098	785	1.100

Weitere Informationen:
WWW.EUROPRESS-UMWELTTECHNIK.DE

// KANALBALLENPRESSEN MIT DRAHTABBINDUNG
BAUREIHE HP

Effiziente Verdichtung von mittleren bis großen Materialaufkommen

HIGHLIGHTS

- Geeignet für Industrieanwendungen bzw. mittlere bis große Materialaufkommen
- Qualifiziert für den Einsatz in Sortieranlagen
- Hohe Verdichtung und Ballengewichte
- Höhenverstellbarkeit des Pressschildes
- Stabile Konstruktion des Grundrahmens
- Einfache Handhabung
- Leistungsstark
- Zuverlässig

ANWENDUNGSBEREICHE

Die Einsatzgebiete der Baureihe HP sind u.a. Entsorgungsbetriebe, Aktenvernichtende Betriebe oder beispielsweise in PET-/ Flaschenentsorgungen.

Mit den Kanalballenpressen der Baureihe HP lassen sich alle gängigen Materialien wie Papier, Kartonage, PET oder Kunststoffe problemlos verpressen.

TECHNISCHE DATEN

	HP 120	HP 150	HP 180
Abbindung	H4 / HH5 / V5 / V5 H3	H4 / HH5 / V5 / V5 H3	H4 / HH5 / V5 / V5 H3
Presskraft [t]	120	150	180
Spezifischer Druck [N/cm²]	145,5	181,8	218,2
Füllschacht Querschnitt [mm]	1.000 x 2.000	1.000 x 2.000	1.000 x 2.000
Kanalquerschnitt [mm]	750 x 1.100	750 x 1.100	750 x 1.100
Antriebsleistung [kW] (exempl.)	45 - 2x75	45 - 3x75	45 - 3x75
Ballengewicht [kg] *	450 - 750	500 - 800	600 - 900
Ballenlänge [m]	bis 2,0	bis 2,0	bis 2,0
Gesamtgewicht [t]	ca. 32	ca. 35	ca. 36
GEWICHTSLEISTUNG ABH. VOM SCHÜTTGEWICHT [THEORETISCH] IN TONNEN PRO STUNDE			
20 - 30 kg/m³	7 - 28	6 - 35	5 - 30
35 - 50 kg/m³	12 - 47	10 - 59	9 - 50
60 kg/m³	14 - 56	12 - 71	10 - 60
100 kg/m³	24 - 94	20 - 118	17 - 100

* abhängig vom Eingangsmaterial und von der Materialdichte

Technische Änderungen vorbehalten!

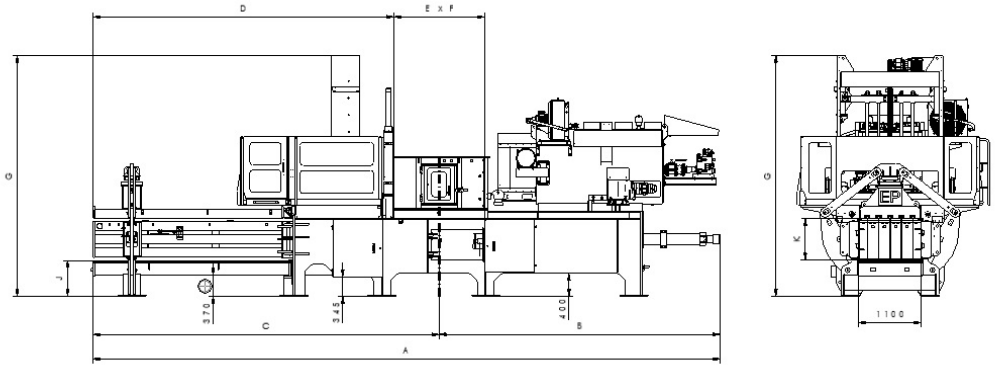

ABMESSUNGEN (MM)	A	B	C	D	E	F	G	J	K
HP 100 / HP 120	12.806	5.669	7.137	6.137	2.000	1.000	4.250	635	750
HP 150 / HP 180	13.906	5.969	7.937	6.937	2.000	1.000	4.250	635	750

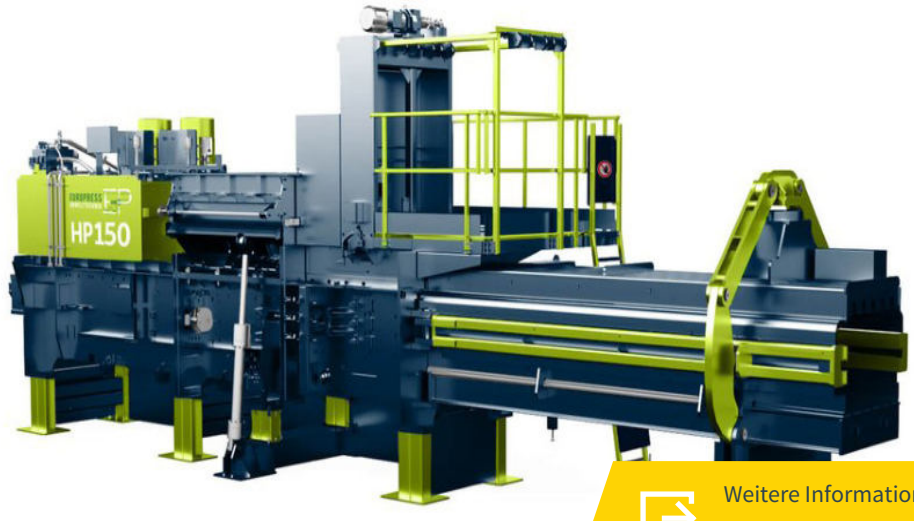

Weitere Informationen:
WWW.EUROPRESS-UMWELTTECHNIK.DE

// KANALBALLENPRESSEN MIT GARNABBINDUNG
BAUREIHE HPG

Natürlich gut verschnürt

HIGHLIGHTS

- Optimal geeignet für Anwendungen in der Agrarindustrie
- Höhenverstellbarkeit des Pressschildes
- Hohe Verdichtung und Ballengewichte
- Stabile Konstruktion des Grundrahmens
- Einfache Handhabung
- Leistungsstark
- Zuverlässig
- Geringere Betriebskosten dank Garnabbindung
- Folieneinlagen reduzieren durch Kombination mit einer Ballenwickeleinheit

ANWENDUNGSBEREICHE

Die Kanalballenpressen mit Garnabbindung vom Typ HPG sind durch den Einsatz von PP-Garn zur Abbindung äußerst interessant für die Landwirtschaft, da sie eine effizientere Art der Verpressung von Stroh, Heu, Luzerne oder anderen Futtermitteln ermöglichen. Zudem finden diese Anlagen in der Materialverdichtung für Ersatzbrennstoffe oder auch bei Deponieware ihren Einsatz.

TECHNISCHE DATEN

	HPG 60-90	HPG 100-120	HPG 150-180
Abbindung	VG 6	VG 6	VG 6
Presskraft [t]	60 - 90	100 - 120	150 - 180
Füllschacht Querschnitt [mm]	1.000 x 2.000	1.000 x 2.000	1.000 x 2.000
Kanalquerschnitt [mm]	750 x 1.100	750 x 1.100	750 x 1.100
Antriebsleistung [kW] (exempl.)	45 - 2x75	45 - 2x75	45 - 3x75
Ballengewicht [kg] *	250 - 600	250 - 700	250 - 800
Ballenlänge [m]	bis 2,0	bis 2,0	bis 2,0
Gesamtgewicht [t]	28	33,5	37,5
GEWICHTSLEISTUNG ABH. VOM SCHÜTTGEWICHT [THEORETISCH] IN TONNEN PRO STUNDE			
20 - 30 kg/m³	6 - 34	7 - 28	6 - 35
35 - 50 kg/m³	10 - 56	12 - 47	10 - 59
60 kg/m³	12 - 67	14 - 56	12 - 71
100 kg/m³	20 - 112	24 - 94	20 - 118

* abhängig vom Eingangsmaterial und von der Materialdichte

Technische Änderungen vorbehalten!

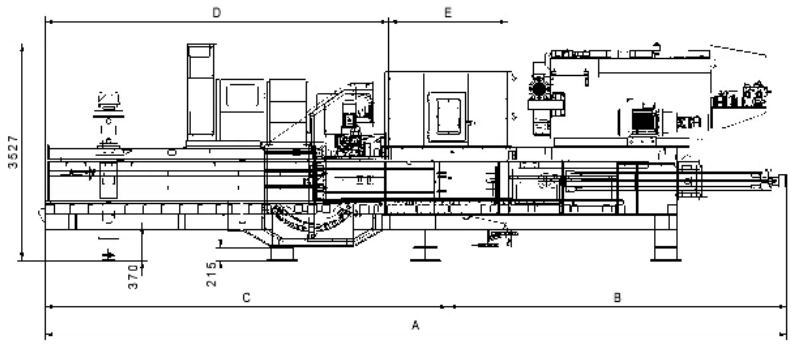

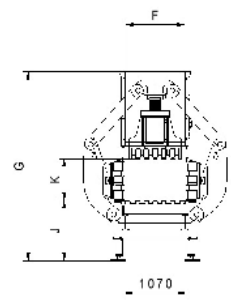

ABMESSUNGEN (MM)	A	B	C	D	E	F	G	J	K
HPG 60-90	9.500	4.435	5.150	4.385	2.000	1.000	3.105	980	750
HPG 100-120	12.070	5.510	6.560	5.590	2.000	1.000	3.075	980	750
HPG 150-180	13.015	5.750	7.265	6.265	2.000	1.000	3.085	980	750

Weitere Informationen:
WWW.EUROPRESS-UMWELTTECHNIK.DE

// KANALBALLENPRESSEN MIT DRAHT- UND GARNABBINDUNG
BAUREIHE HP-B

Ideal für hohe Ansprüche und große Materialaufkommen

HIGHLIGHTS

- Geeignet für große und schwere Materialmengen
- Vielfältige Einsatzgebiete dank optionaler Garnabbindung
- Hohe Presskraft von bis zu 210 Tonnen
- Große Einfüllöffnung
- Ballen-Großformat (1.100 x 1.100 mm)
- Höhenverstellbarkeit des Pressschildes
- Leistungsstark
- Zuverlässig
- Optional mit Garnabbindung erhältlich

ANWENDUNGSBEREICHE

Die Kanalballenpressen der Baureihe HP-B erzielen durch das Ballen-Großformat ein enormes Ballengewicht. Diese Baureihe zeichnet sich in einer effizienten Vepressung von großen Materialmengen besonders aus.
Dadurch ist sie vor allem für Großentsorger oder auch für Druck- und Papierindustrie besonders attraktiv. Die optionale

TECHNISCHE DATEN

	HP-B 120	HP-B 150	HP-B 180	HP-B 210
Abbindung	H5 / V5 / V5 H4/H5	H5 / V5 / V5 H4/H5	H5 / V5 / V5 H4/H5	H5 / V5 / V5 H4/H5
Presskraft [t]	120	150	180	210
Spezifischer Druck [N/cm²]	145,5	181,8	218,2	254,5
Füllschacht Querschnitt [mm]	1.000 x 2.000	1.000 x 2.000	1.000 x 2.000	1.000 x 2.000
Kanalquerschnitt [mm]	1.100 x 1.100	1.100 x 1.100	1.100 x 1.100	1.100 x 1.100
Antriebsleistung [kW] (exempl.)	45 - 2x75	45 - 2x75	45 - 3x75	45 - 3x75
Ballengewicht [kg] *	750 - 1.200	1.100 - 1.700	1.100 - 1.800	1.100 - 1.900
Ballenlänge [m]	bis 2,0	bis 2,0	bis 2,0	bis 2,0
Gesamtgewicht [t]	ca. 47	ca. 58	ca. 58	ca. 61
GEWICHTSLEISTUNG ABH. VOM SCHÜTTGEWICHT [THEORETISCH] IN TONNEN PRO STUNDE				
20 - 30 kg/m³	7 - 28	6 - 35	4 - 21	4 - 26
35 - 50 kg/m³	12 - 47	10 - 59	6 - 35	7 - 43
60 kg/m³	14 - 56	12 - 70	7 - 42	9 - 52
100 kg/m³	24 - 93	14 - 82	12 - 70	15 - 86

* abhängig vom Eingangsmaterial und von der Materialdichte

Technische Änderungen vorbehalten!

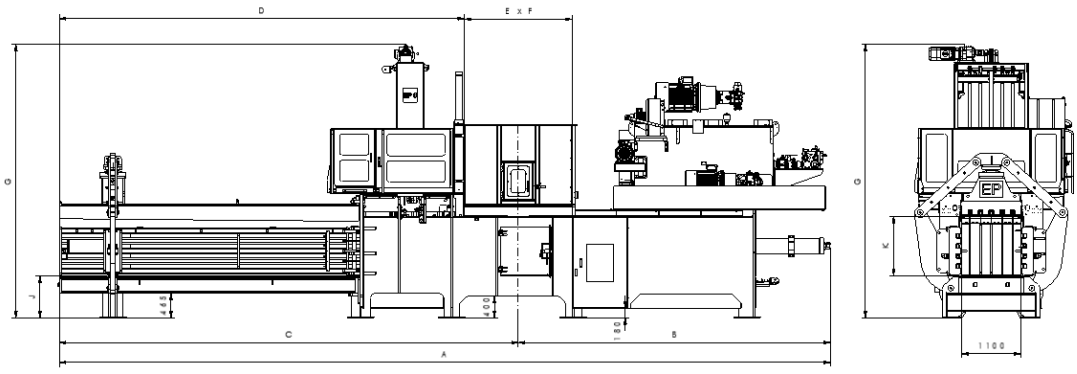

ABMESSUNGEN (MM)	A	B	C	D	E	F	G	J	K
HP-B 120 / HP-B 150	14.383	5.823	8.560	7.560	2.000	1.000	5.098	785	1.100
HP-B 180 / HP-B 210	15.483	6.123	9.360	8.360	2.000	1.000	5.098	785	1.100

Weitere Informationen:
WWW.EUROPRESS-UMWELTTECHNIK.DE

// SCHOTTPRESSEN
KLEINFORMAT

Sperrige Blechabschnitte effizient komprimieren

HIGHLIGHTS

- Höhenverstellung der Pressplatte
- Variables Ballenmaß von 400 x 400 und 600 x 600 mm möglich
- Energieeinsparung durch Axialkolbenpumpe
- Steuerung: ET 200 SP (Siemens)
- Optional mit Fernsteuerung erhältlich
- Wartungsfreundlich

ANWENDUNGSBEREICHE

Die vollautomatischen Schottpressen können durch optionales Zubehör, beispielsweise einer Hub-Kipp-Vorrichtung, erweitert und somit an individuelle Anforderungen angepasst werden.
Sie kommen in der Metall und Aluminium verarbeitenden Industrie, in Entsorgungsbetrieben, auf Kunststoffrecycling

TECHNISCHE DATEN

	PEP 80	PEP 100	PEP 150
Presskraft [t]	80	100	150
Spezifischer Druck [N/cm²]	500	625	417
Füllschacht Querschnitt [mm]	850 x 340	850 x 340	850 x 540
Kanalquerschnitt [mm]	400 x 400	400 x 400	600 x 600
Antriebsleistung [kW] (exempl.)	22	22	22 - 30
Paketgewicht [kg] *	40 - 50	50 - 60	140 - 160
Paketlänge [m]	0,1 - 0,45	0,1 - 0,45	0,1 - 0,6
Gesamtgewicht [t]	10	11	12

* abhängig vom Eingangsmaterial und von der Materialdichte

Technische Änderungen vorbehalten!

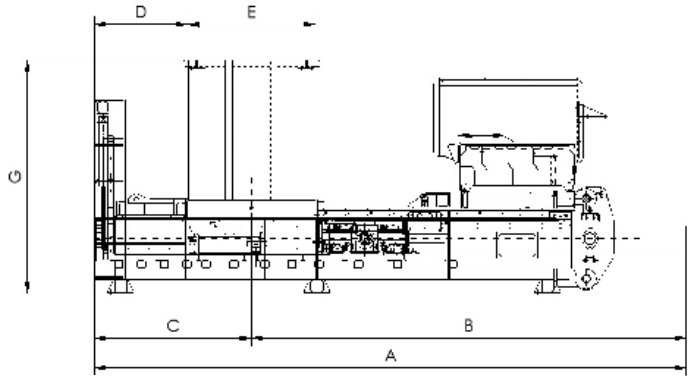

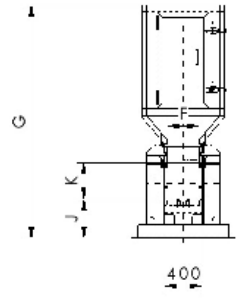

ABMESSUNGEN (MM)	A	B	C	D	E	F	G	J	K
PEP 80 / PEP 100	6.500	4.775	1.725	1.025	850	340	2.563	430	400
PEP 150	6.700	4.775	1.925	1.225	850	340	2.763	430	600

Weitere Informationen:
WWW.EUROPRESS-UMWELTTECHNIK.DE

// SCHOTTPRESSEN
GROSSFORMAT

Für große Leistungen in der Blechverdichtung

HIGHLIGHTS

- Höhenverstellung der Pressplatte
- Ballenmaß von bis zu 700 x 1.000 mm
- Ausgedehnter Materialeinfüllschacht
- Energieeinsparung durch Axialkolbenpumpe
- Steuerung: ET 200 SP (Siemens)
- Optional mit Fernsteuerung erhältlich
- Wartungsfreundlich

ANWENDUNGSBEREICHE

In der Metall und Aluminium verarbeitenden Industrie sowie in Entsorgungsbetrieben und in der Großindustrie beweisen sich unsere Großformatschottpressen als effiziente Kraftpakete, die über einen langen Zeitraum effizient und zuverlässig im Einsatz sind.

TECHNISCHE DATEN

	SP AL 100	SP AL 150	SP AL 180
Presskraft [t]	100	150	180
Spezifischer Druck [N/cm²]	130	195	234
Füllschacht Querschnitt [mm]	1.200 x 1.040	1.200 x 1.040	1.200 x 1.040
Kanalquerschnitt [mm]	700 x 1.100	700 x 1.100	700 x 1.100
Antriebsleistung [kW] (exempl.)	45	45	45
Ballengewicht [kg] *	300 - 450	350 - 500	400 - 500
Ballenlänge [m]	bis 0,7	bis 0,7	bis 0,7
Gesamtgewicht [t]	19	22	25

* abhängig vom Eingangsmaterial und von der Materialdichte

Technische Änderungen vorbehalten!

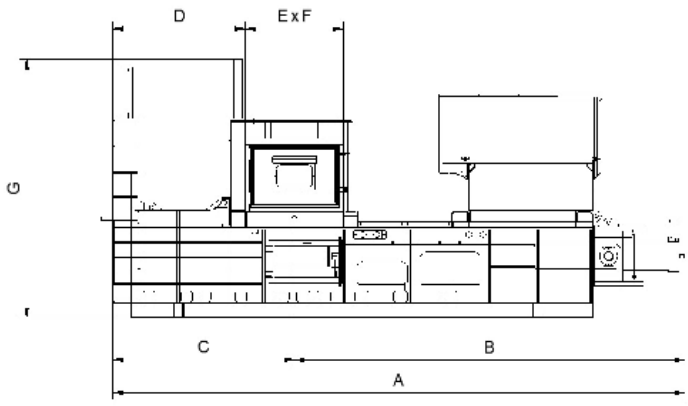

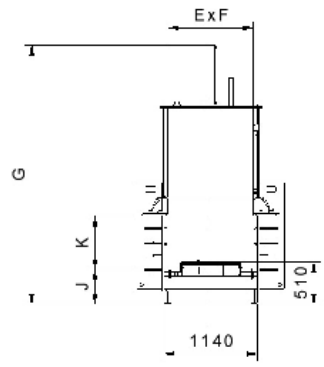

ABMESSUNGEN (MM)	A	B	C	D	E	F	G	J	K
SP AL 100	7.000	4.780	2.225	1.625	1.200	1.040	3.170	420	700
SP AL 150	7.000	4.780	2.225	1.625	1.200	1.040	3.170	420	700
SP AL 180	7.000	4.780	2.225	1.625	1.200	1.040	3.170	420	700

Weitere Informationen:
WWW.EUROPRESS-UMWELTTECHNIK.DE

// SERIENAUSSTATTUNGEN UNSERER KANALBALLENPRESSEN

Der hohe Standard

BEDIENELEMENT SIEMENS S7

- Manuelle Bedienung über Drucktaster zur einfachen Bedienung im Handbetrieb
- Touch-Display zur Abnahme diverser Informationen, wie Betriebsstunden, Ballenlänge, Pressdruck usw. sowie zur Einstellung unterschiedlicher Pressprogramme

- Im Zylinder integriertes Weg-Strecken-Messsystem: Messsystem über eine Lanze
- Keine separaten Positionsschalter notwendig
- Optimale Positionserkennung des Pressstempels

WEG-STRECKEN-MESSSYSTEM

OPTIMIERTE SCHNEIDKANTENGEOMETRIE

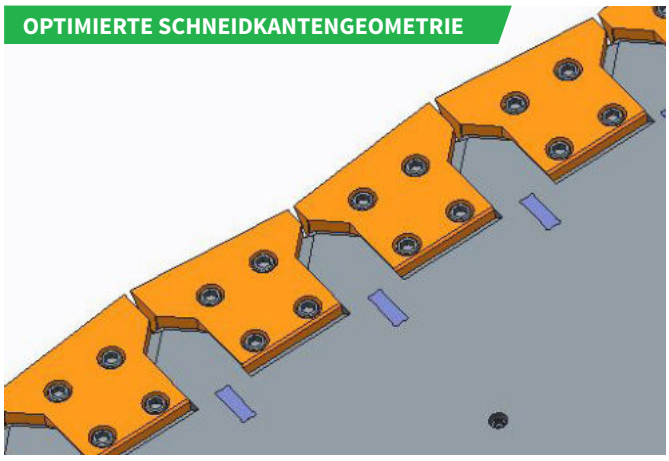

OPTIMIERTE SCHNEIDKANTENGEOMETRIE

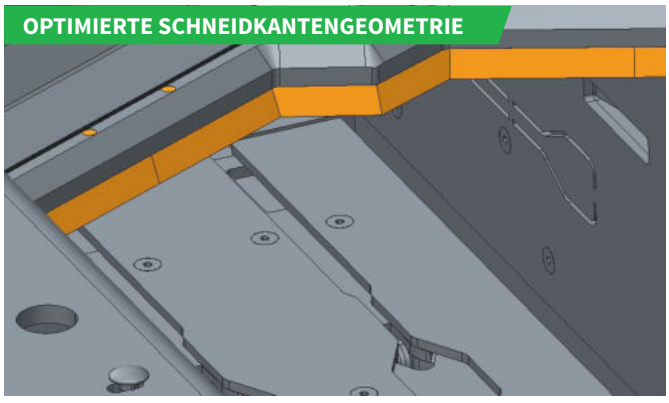

- Kleine Messersegmente am Pressschild montiert
- Höhere und effektivere Schneidkraft
- Schneidkraft wird nicht nach außen, sondern nach innen in den Ballen geleitet. Dadurch weniger Verschleiß an den Messern und Seitenwänden
- Mehrere Messersegmente, dadurch geringere Ersatzteilkosten und schnellerer Austausch möglich

- Am Presskolben montiert
- Zur Einstellung bzw. zum Nachjustieren der Laufrollen am Presskolben
- Zur Reduzierung des Verschleißes und Einstellung eines optimalen Messerspaltes

EINSTELLBARE LAUFROLLEN

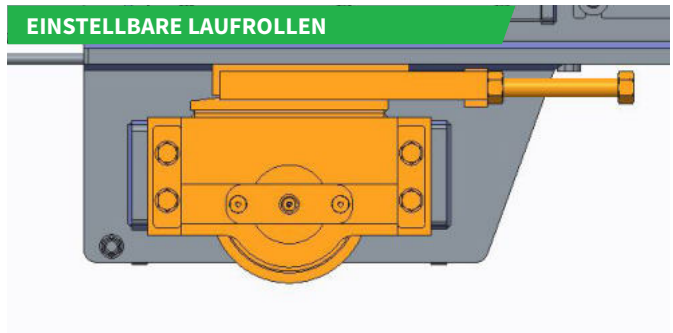

VERTIKAL-GELENK

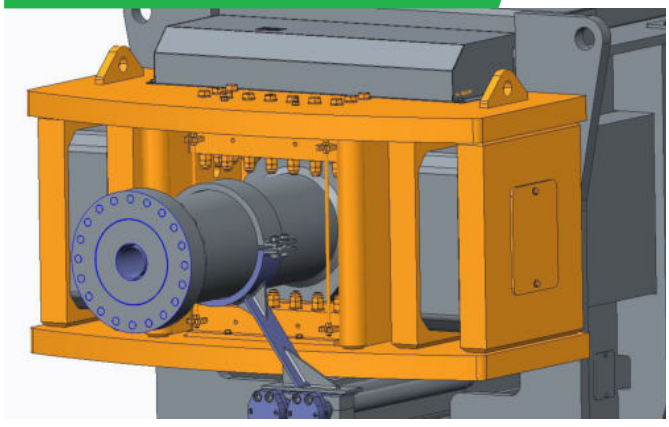

- Vertikal gelagerte Zylinderaufnahme zur Reduzierung der Schrägstellungen durch Materialverschleiß

// PREMIUMAUSSTATTUNGEN UNSERER KANALBALLENPRESSEN

Besser als gut gerüstet

FREISTAMPFER

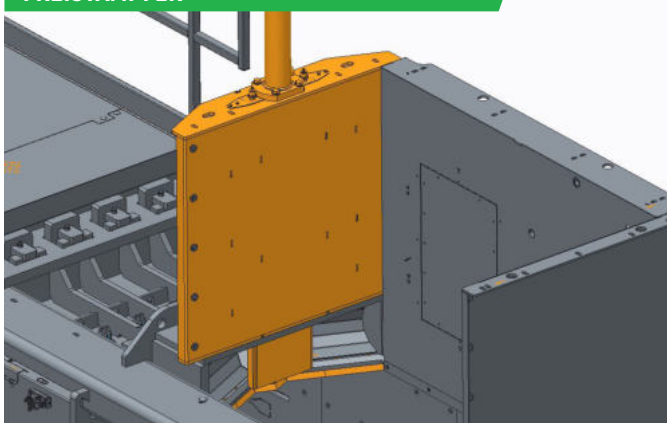

- Freistampfer über komplette Pressschildbreite (auch nachrüstbar)
- Drückt das Material unterhalb der Schneidkante um Blockagen zu beheben
- Abfrage der Endlage über zwei separate Positionsschalter, elektronisch und mechanisch

- Der von uns entwickelte Eilhubzylinder ermöglicht eine höhere Durchsatzleistung bei gleichzeitiger Energieersparnis

EILHUBZYLINDER

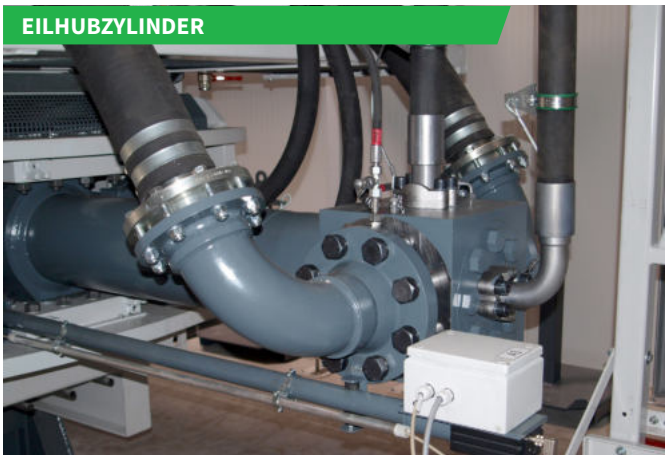

BODENSCHIEBER ***GEÖFFNET***

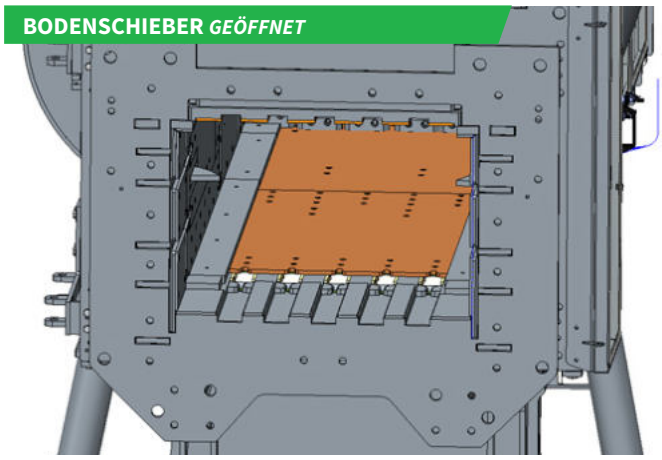

BODENSCHIEBER ***GESCHLOSSEN***

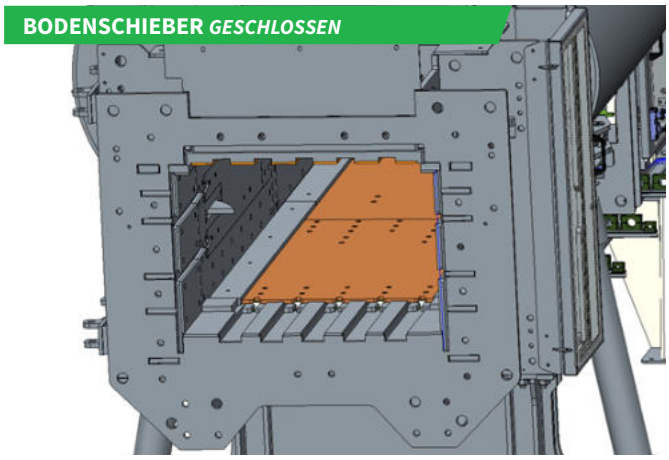

- Bodenschieber ist in der Abbindeposition geöffnet
- Bodenschieber ist in der Arbeitsposition geschlossen
- Der Bodenschieber reduziert den Verschmutzungsgrad durch Feinmaterial und sorgt so für einen reibungslosen Abbindeprozess, insbesondere bei splitternden und kleinstückigen Materialien.

- Kolbenschieber ist in der Abbindeposition geöffnet
- Kolbenschieber ist in der Arbeitsposition geschlossen
- Der Kolbenschieber vermindert den Verschmutzungsgrad der Kanäle und sorgt so für einen reibungslosen Abbindeprozess, insbesondere bei splitternden und kleinstückigen Materialien

KOLBENSCHIEBER ***GEÖFFNET***

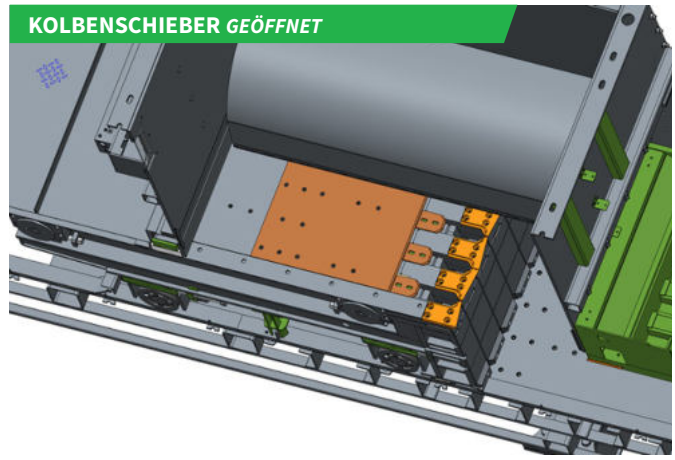

KOLBENSCHIEBER ***GESCHLOSSEN***

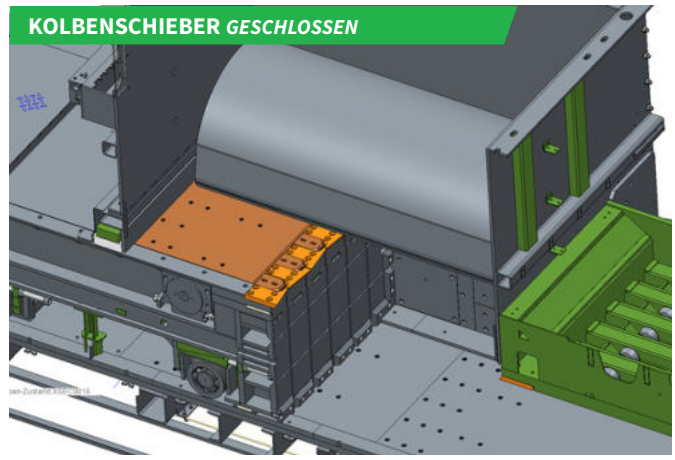

VORPRESSKLAPPEN *GEÖFFNET*

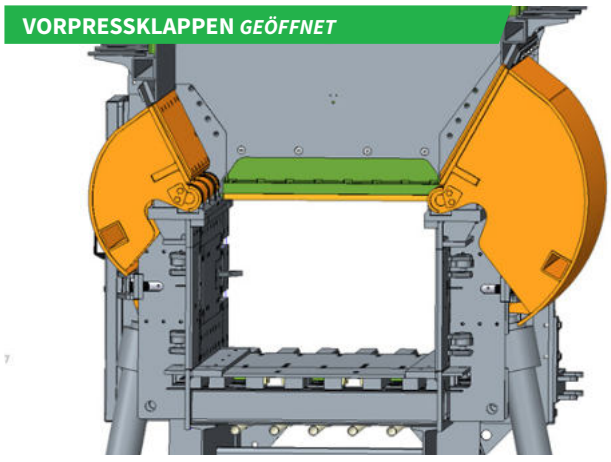

VORPRESSKLAPPEN *GESCHLOSSEN*

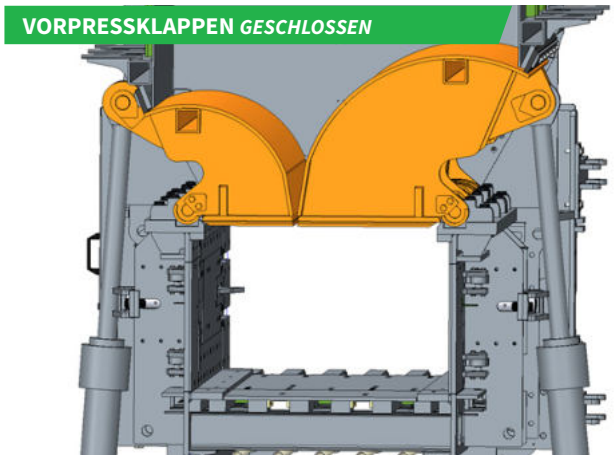

- Mit den seitlich angebrachten Vorpressklappen besteht die Möglichkeit zur Vorverdichtung des Pressmaterials, um die Zuführung zum Presskanal zu erleichtern.
- Staubreduzierung beim Pressvorgang (speziell beim Verpressen von Dämmstoffen)

- Die Auskleidung mit Hardox reduziert Verschleißerscheinungen und erhöht somit die Lebensdauer der Kanalballenpresse
- Innenverkleidung mehrteilig
- Für einfache und kostengünstige Wartungen

HARDOX-INNENAUSSTATTUNG

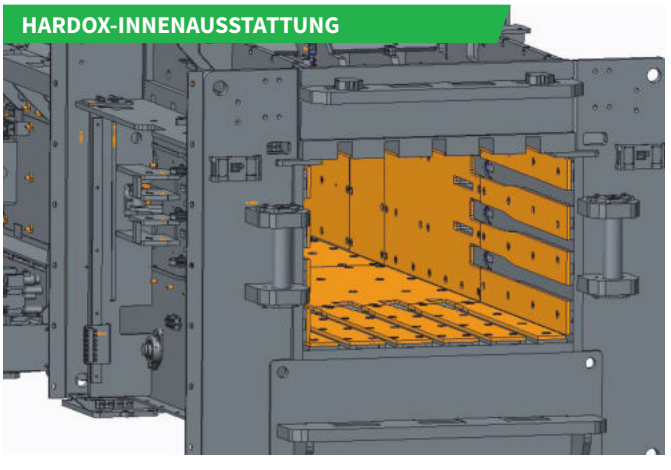

HARDOX-INNENAUSSTATTUNG

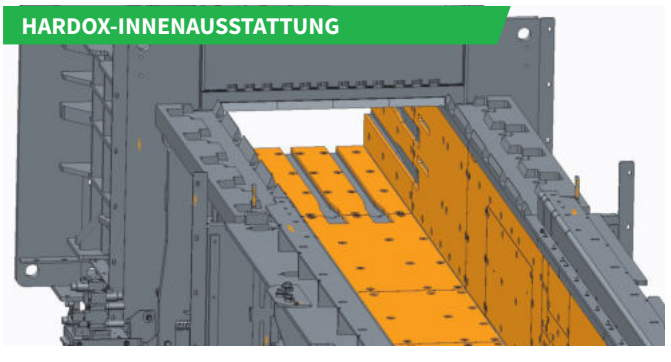

// SERVICE

Rund-um-Sorglos-Paket

So stramm und sicher wie die Ballen aus unseren Ballenpressen ist auch das Rund-um-Sorglos-Paket, das wir exakt nach Ihren Wünschen für Sie schnüren. Unsere Serviceabteilung ist 24 Stunden täglich das ganze Jahr über für Sie erreichbar. Wir bieten Ihnen vollumfänglichen Service für alle von uns hergestellten Produkte sowie für Fremdfabrikate aus den von uns bedienten Bereichen.

Nutzen Sie unsere individuelle Beratung und unsere verschiedenen Vertragsmodelle, die Ihnen mit wirtschaftlich vorteilhaften Konditionen ein großes Plus an Sicherheit im Produktionsalltag bieten.

EUROPRESS UMWELTTECHNIK

EUROPRESS Umwelttechnik GmbH
Von-Arenberg-Str. 1
49762 Lathen

Tel.: **+49 5933 92467-0**
Fax: **+49 5933 92467-50**
eMail: info@europress-umwelttechnik.de

Weitere Informationen:
WWW.EUROPRESS-UMWELTTECHNIK.DE